Schnitt 3-3

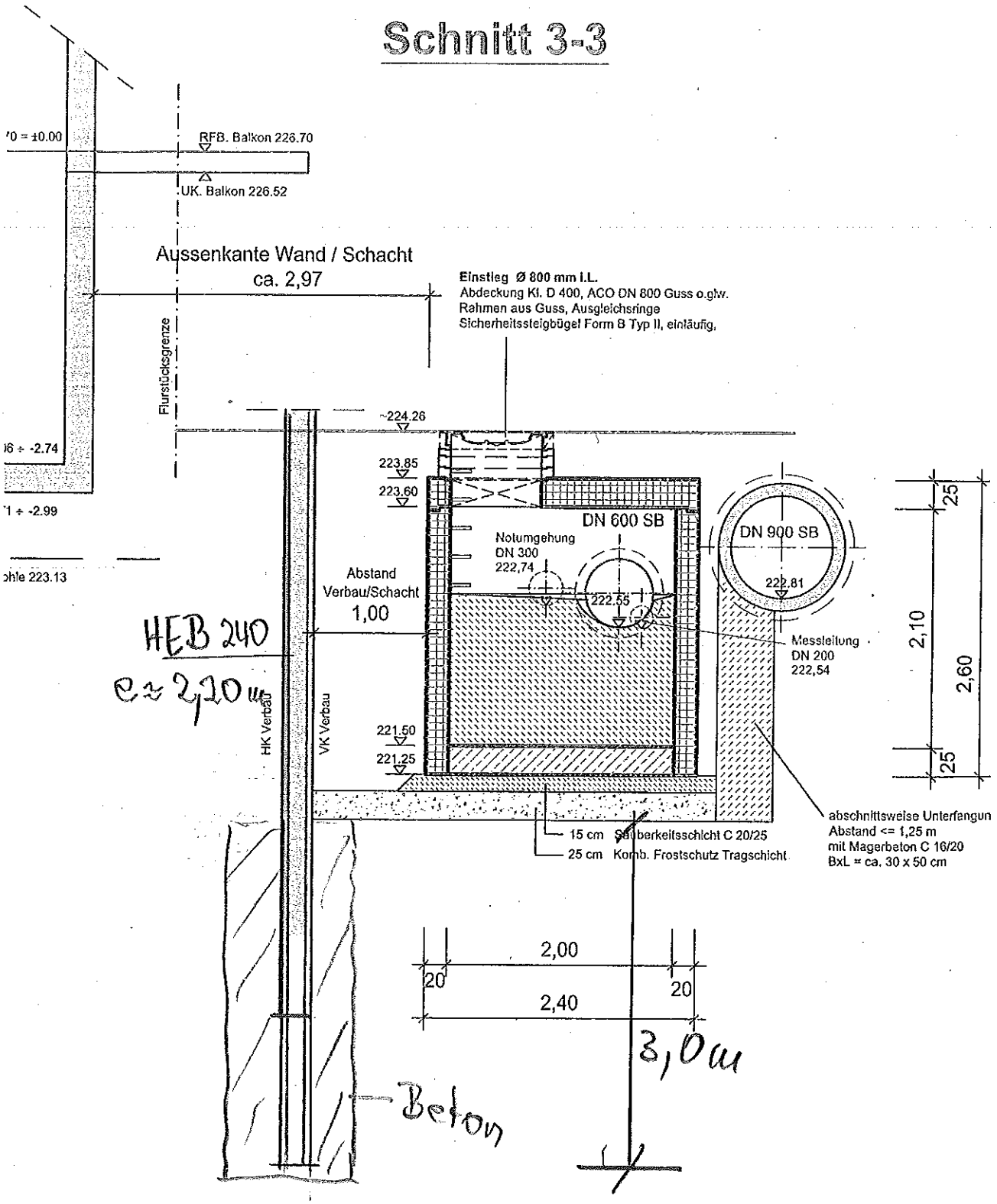
'0 = ±0.00
RFB. Balkon 226.70
UK. Balkon 226.52
Aussenkante Wand / Schacht
ca. 2,97
Einstieg Ø 800 mm i.L.
Abdeckung Kl. D 400, ACO DN 800 Guss o.glw.
Rahmen aus Guss, Ausgleichsringe
Sicherheitssteigbügel Form B Typ II, einläufig,
Flurstücksgrenze
~224.26
)6 ÷ -2.74
'1 ÷ -2.99
ohle 223.13
223.85
223.60
DN 600 SB
Notumgehung
DN 300
222,74
222.55
DN 900 SB
222.81
Abstand
Verbau/Schacht
1,00
HEB 240
e ≈ 2,20 m
HK Verbau
VK Verbau
221.50
221.25
Messleitung
DN 200
222,54
25
2,10
2,60
25
15 cm Sauberkeitsschicht C 20/25
25 cm Komb. Frostschutz Tragschicht
abschnittsweise Unterfangun
Abstand <= 1,25 m
mit Magerbeton C 16/20
BxL = ca. 30 x 50 cm
2,00
20
20
2,40
3,0 m
Beton

3